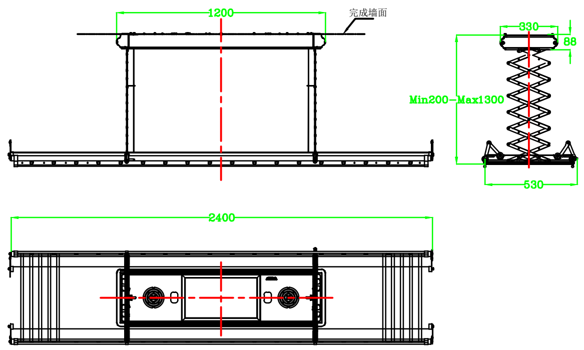

产品规格
系列名称:
型　　号:Z09CH-C
产品名称:智能晾衣机

功能特点
*设计简洁，美观大方
*优美的造型，尽显高贵品质
*表面颜色:香槟金
*主材料:铝合金
*功能:照明、风干、杀菌

资料下载
*CAD图(线图)
*爆炸图
*3D素材(要会员才能打开)
*产品式样书(图片，线图)
*安装使用说明

		*— 表示重要尺寸				未注尺寸公差按下表	
		基本尺寸		0-6	6-30	30-120	120-400
		公差值		±0.1	±0.2	±0.3	±0.5
零件材料	铝合金	1:22	X1	kg	dm²	香槟色	
零件名称	智能晾衣机组	比例	版次	净重量	电镀面积	表面处理	
零件料号	Z9A6008CH	自制	外协	外购	佛山市高明安华陶瓷洁具有限公司 FOSHAN CITY GAOMING ANWHA CERAMIC SANITARY WARE CO.,LTD.		
产品型号	Z09CH-C						